Raimund Christian GmbH

***Christol* Service Center**

Ihr unabhängiger Spezialist für Industrieschmierstoffe

LEON Skimmers RC Serie 30/46 cm Scheiben - Skimmer **oder Hochtemperatur-Scheibenskimmer**

- **Scheibenskimmer trennt schwimmende Fremdöle vom Kühlmittel**
- **2 Liter pro Stunde Entölungsleistung (1,9 l/h)**
- **Verschiedene Scheibengrößen ø300 oder ø460 mm**
- **220 V**
- **Robuste Stahlkonstruktion**
- **Beinhaltet eine externe Zeitschaltuhr**



- **Hochtemperaturscheiben für Waschwasser erhältlich (100 °C)**

Die Skimmer-Scheibe wird von 2 Seiten abgestriffen



7 Umdrehungen pro Minute





Fremdöl-Dekanter

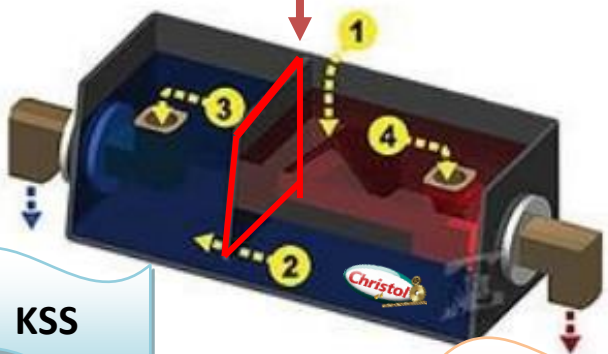

KSS

OEL

Wie es funktioniert?

1. Öl (Fremdöle und Kühlmittel) hier eingeben
2. Kühlmittel sinkt und läuft unter dieser Wand hindurch
3. Sauberes Kühlmittel kehrt hier zu Ihrem Sumpf zurück
4. Fremdöle werden hier in den Abfallbehälter abgelassen

Raimund Christian GmbH

***Christol* Service Center**

Ihr unabhängiger Spezialist für Industrieschmierstoffe





RC 32/ 300 mm

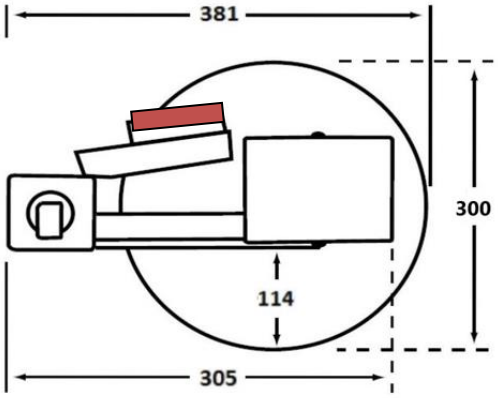



RC 100/460 mm

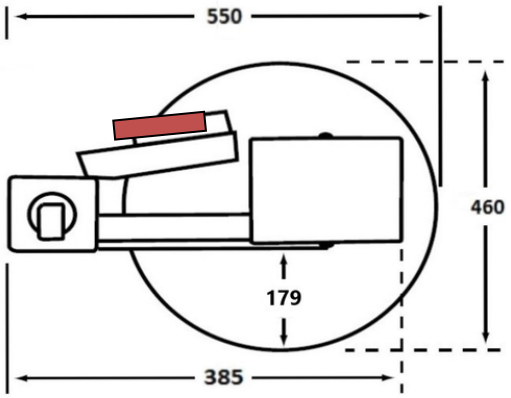

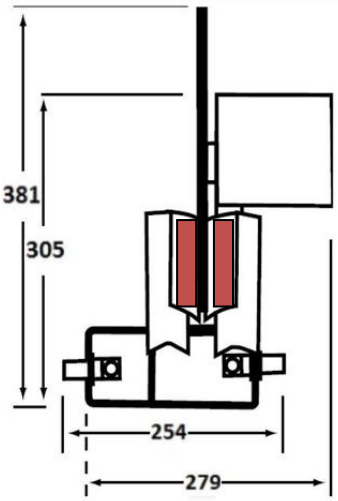



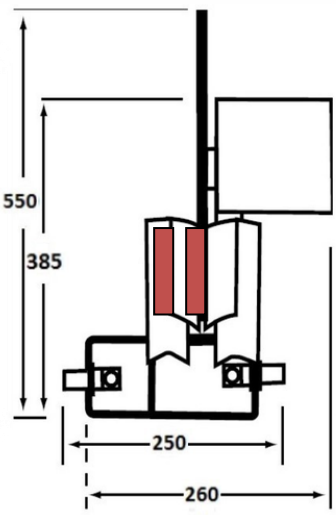

Typ	Scheibe Durchmesser	Maximale Temperatur
RC 32/300 TT	300 mm	32 ° C
RC 32/460 TT	460 mm	32 °C
RC 100/300 TH	300 mm	100 °C
RC 100/460 TH	460 mm	100 °C